Ջերմային հանգույցի ներքին գազամատակարարման հատակագիծ
Մ 1:50

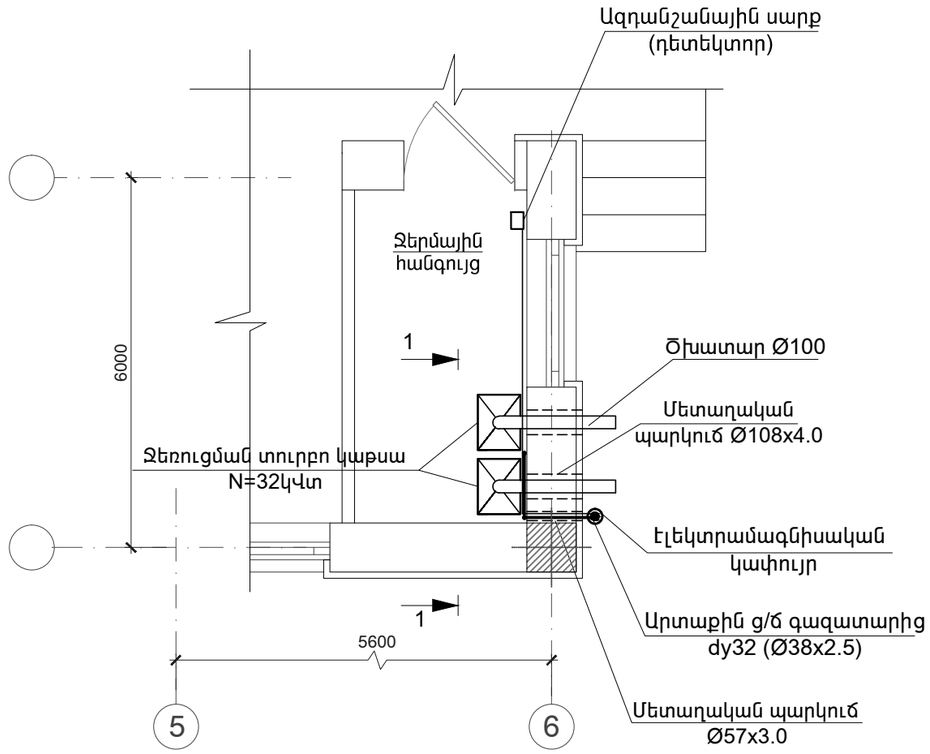

Կտրվածք 1-1
Մ 1:50

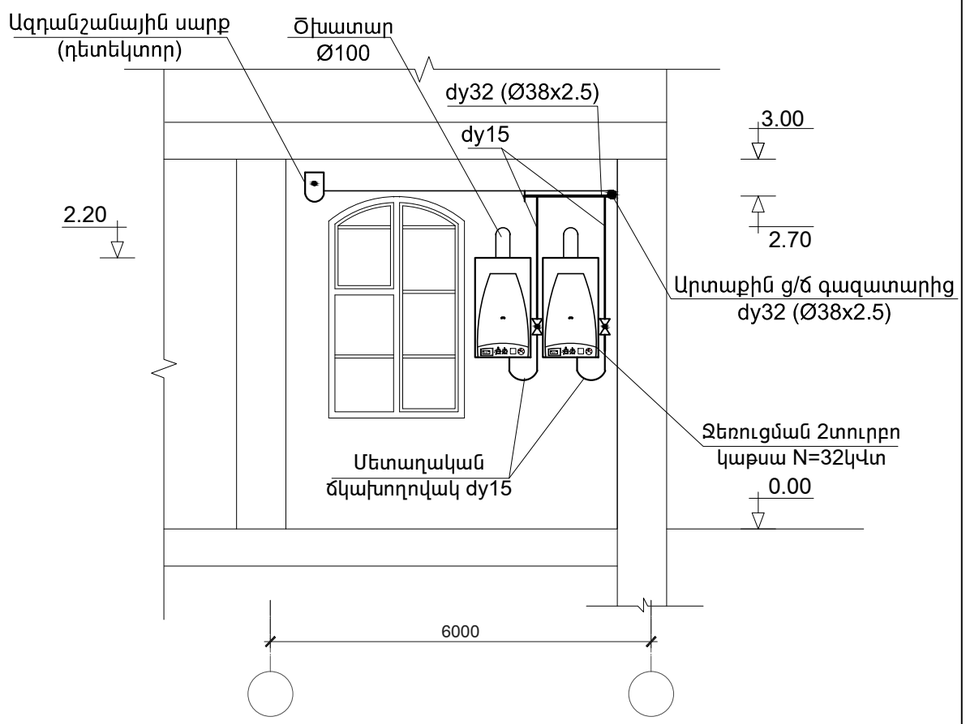

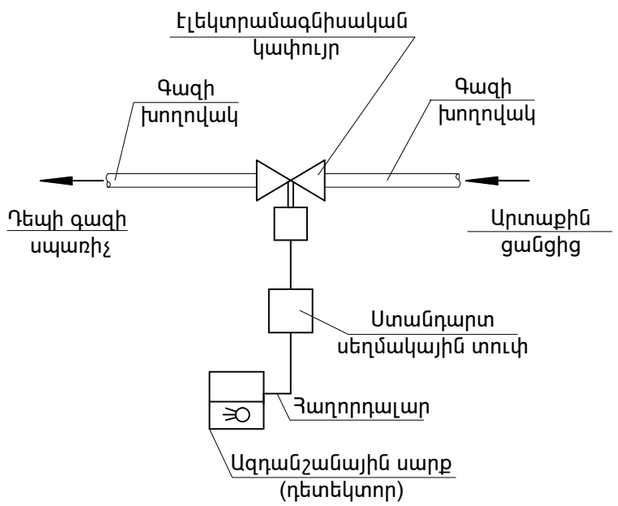

Օրագրի առաջադրանք՝ TGQ-09				Վարդածորի մանկապարտեզի կառուցման համար անհրաժեշտ նախագծային աշխատանքներ			
				Գազամատակարարման ներքին ցանց	ՓՈՒԼ	ԹԵՐԹ	ԹԵՐԹԵՐ
					ԱՆ	Գ-2	2
Նախագծ.	Հ. Ղուկասյան			Ջերմային հանգույցի հատակագիծ, կտրվածք 1-1	ԻՆԺԵՆԵՐԻՆԳ ԷՎՐՈՍ ՍՊԸ	ENGINEERING EVROS LLC	
Պաշտոն	Ազգանուն	Ստորագր.					